DROMEC Seilwinden Standard-Lieferprogramm

Elektrische Ankerwinde ECA-2210-KB

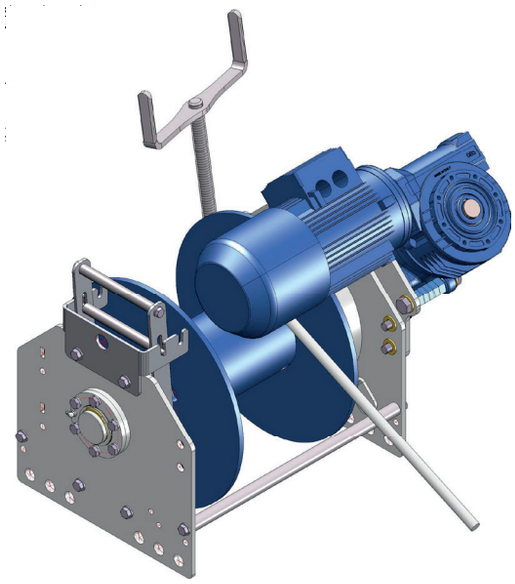

Modell ECA-2210-KB (auch mit Spillkopf möglich)

Technische Details auf einem Blick	
Max. Ankergewicht	ca. 770 kg
Tragfähigkeit auf 1. Seillage (SWL)	2.210 kg
Haltekraft auf 1. Seillage	8.000 kg
Einholgeschwindigkeit auf 1. Seillage	7,1 m/Min
Einholgeschwindigkeit auf 6. Seillage	17,3 m/Min
Max. Seilaufnahme	72 m auf 6 Seillagen bei Ø 20mm
Seildurchmesser	20 mm
Motorleistung	5,5 kW S2-10min
Motor-Schutzklasse	IP56 TENV
Bremse	90 Nm 205VDC inkl. Gleichrichter für Stromversorgung 400VAC
Inklusiv-Optionen	• manuell bedienbare Freilaufkupplung aus Edelstahl • manuell bedienbare Bandbremse aus Edelstahl
Stromversorgung	400V 50Hz 3-Ph
Triebwerksgruppe	T5-L2-M5
Gebrauchstemperatur	-10°C bis +40°C
Konservierung Motor / Zahnradkasten / Trommel	3-Schicht-Schutzanstrich RAL5010
Konservierung übrige Teile	Protalloy® - Konservierung (hochwertige Zink-Nickel-Legierung / ZnNi)

Optionen zur Seilwinde:

- Spillkopf
- Drahtseil
- Doppeltrommel
- Dreifache Trommel

Optionen zur Steuerung und Bedienung:

- Relais-Steuerung
- Frequenzumrichter 1-Ph oder 3-Ph
- Funkfernsteuerung
- Hängetaster

(Wichtiger Hinweis: Maße und Gewichte ohne Gewähr.
Wir behalten uns das Recht vor, technische Details zu ändern.)

Stuut Lifting & Lashing - SLL Handelsvertretung e. K.
info@winden.de
+49 5228 9628290

© Copyright Stuut Lifting & Lashing. All rights reserved.

DROMEC Seilwinden Standard-Lieferprogramm

Elektrische Ankerwinde ECA-2210-KB

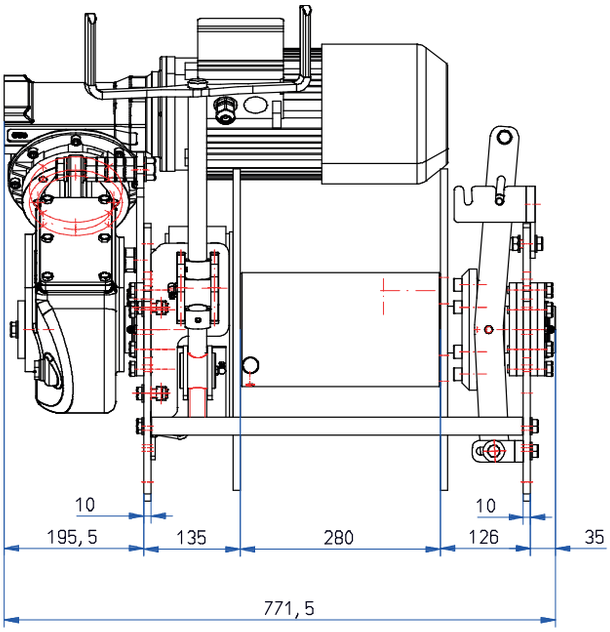

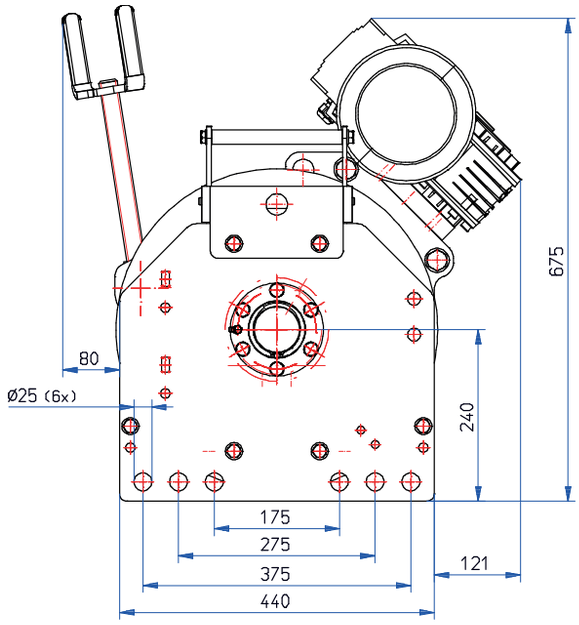

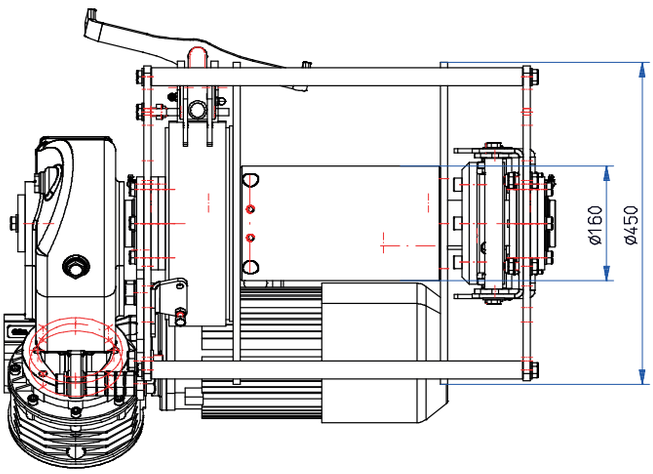

HINWEIS:

In dieser Serie sind mehrere Seilwinden-Modelle vorhanden.
Bitte kontaktieren Sie uns für weitere Informationen!

Stuut Lifting & Lashing - SLL Handelsvertretung e. K.
info@winden.de
+49 5228 9628290

© Copyright Stuut Lifting & Lashing. All rights reserved.